Rリ・パレット株式会社

リ・パレット株式会社の製品は環境にやさしいエコマーク付き

リサイクルパレット RE1111-1

ちきゅうにやさしい みどりをまもる
プラスチック中に
再生材料99%使用

■名　　称　リサイクルパレット RE1111-1
■サ イ ズ　1100mm×1100mm×140mm
■形　　式　片面使用/4方差し
■重　　量　18.0kg（±1.0kg以内）
■材　　質　ポリオレフィン
（容器包装
リサイクル材
99%）
■積載荷重　1t用
■用　　途　出荷用

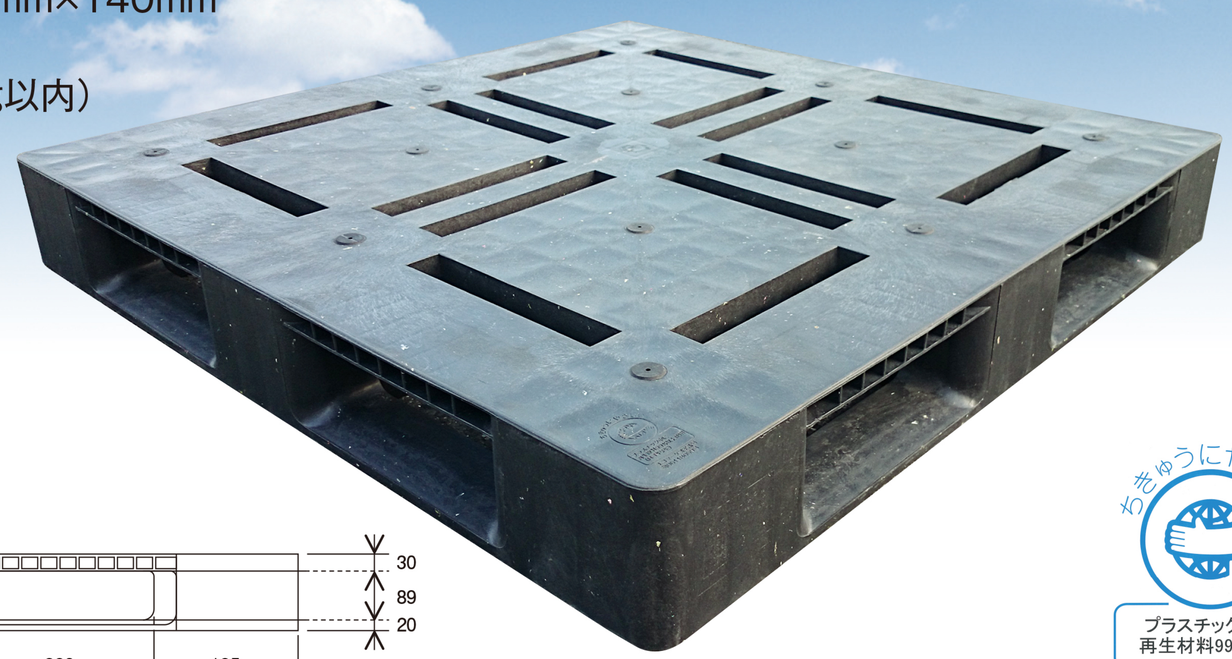

- **1100mm角**
- **1t対応**（均等積み付け）
- **JIS-B種相当**

JIS Q 1000に基づき、
JIS Z 0606 B種適合

■フォーク差込口寸法（mm）

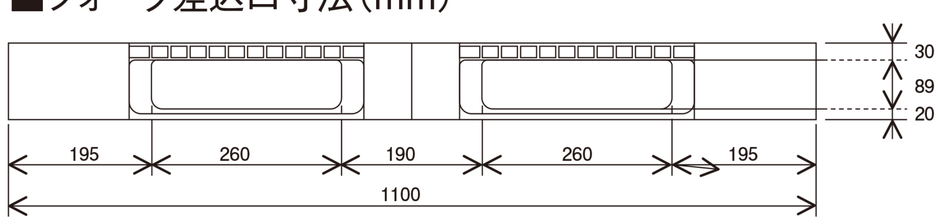

ちきゅうにやさしい
プラスチック中に
再生材料99%使用
（R－PE，PP）
エコマーク認定番号
第14 118 012号

裏面

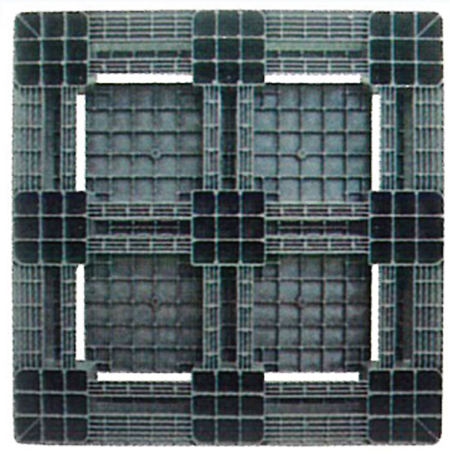

リサイクルパレット RE1210-1

ちきゅうにやさしい みどりをまもる
プラスチック中に
再生材料99%使用

■名　　称　リサイクルパレット RE1210-1
■サ イ ズ　1200mm×1000mm×150mm
■形　　式　片面使用/4方差し
■重　　量　19.0kg（±1.0kg以内）
■材　　質　ポリオレフィン（容器包装
リサイクル材99%）
■積載荷重　1t用
■用　　途　出荷用

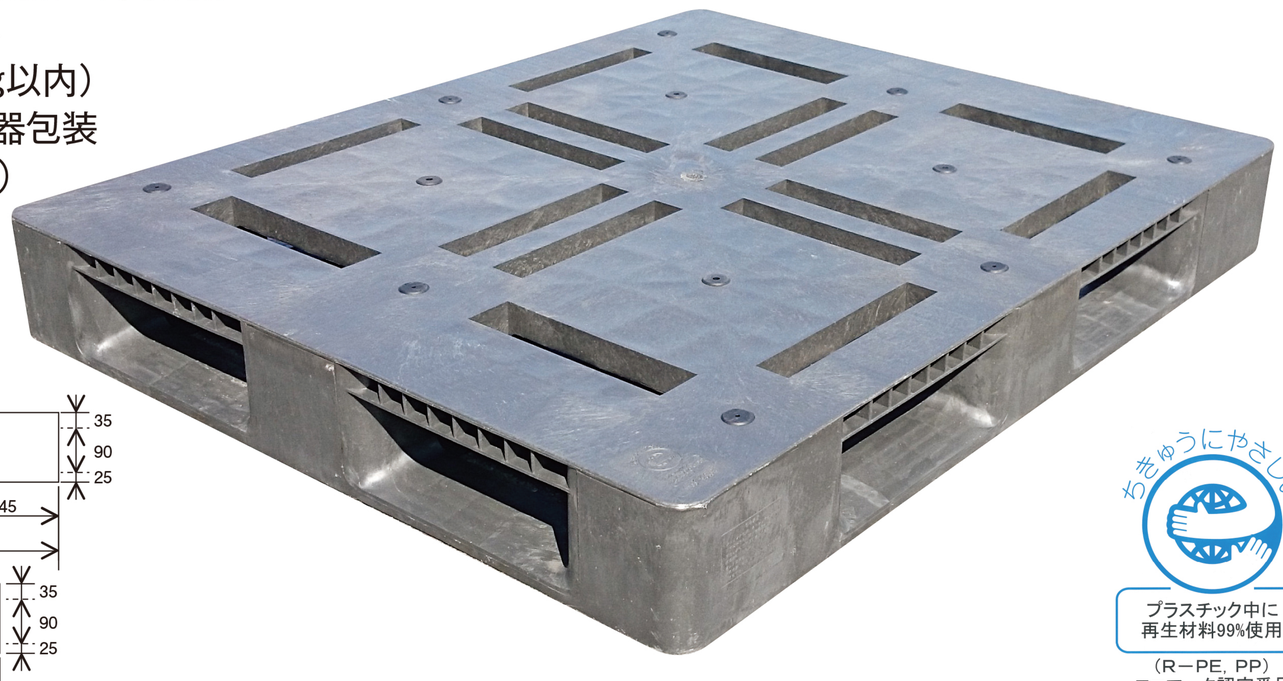

- **1,200×1,000角**
- **1t対応**（均等積み付け）
- **JIS-B種相当**

JIS Q 1000に基づき、
JIS Z 0606 B種適合

■フォーク差込口寸法（mm）

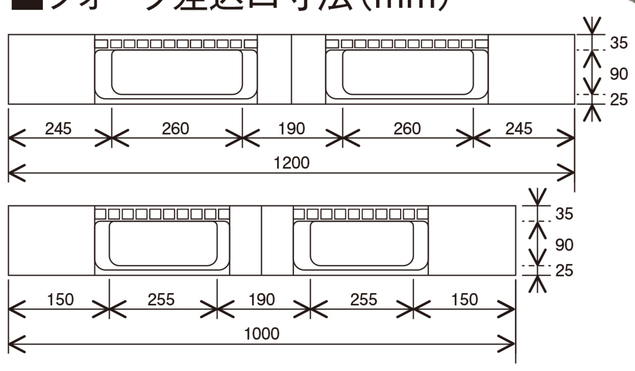

ちきゅうにやさしい
プラスチック中に
再生材料99%使用
（R－PE，PP）
エコマーク認定番号
第14 118 012号
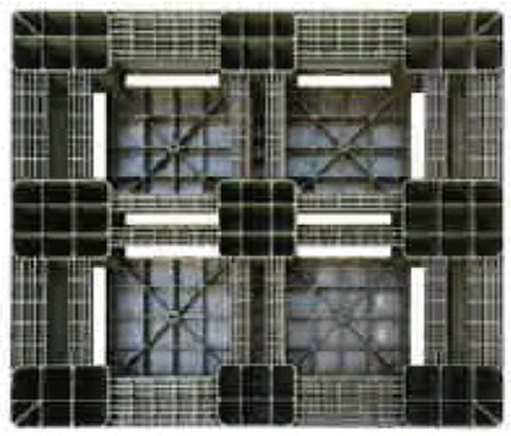
裏面